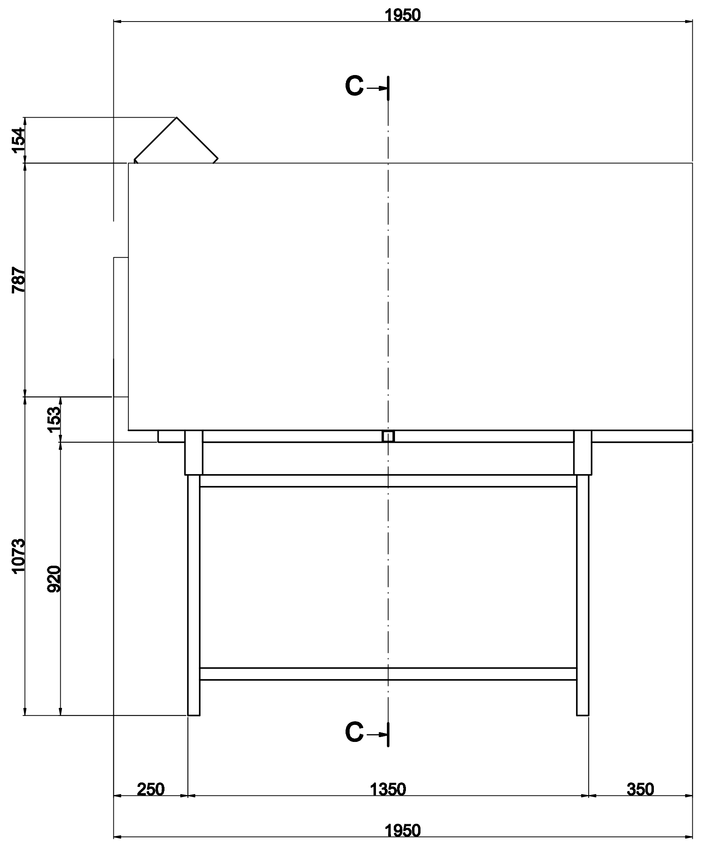
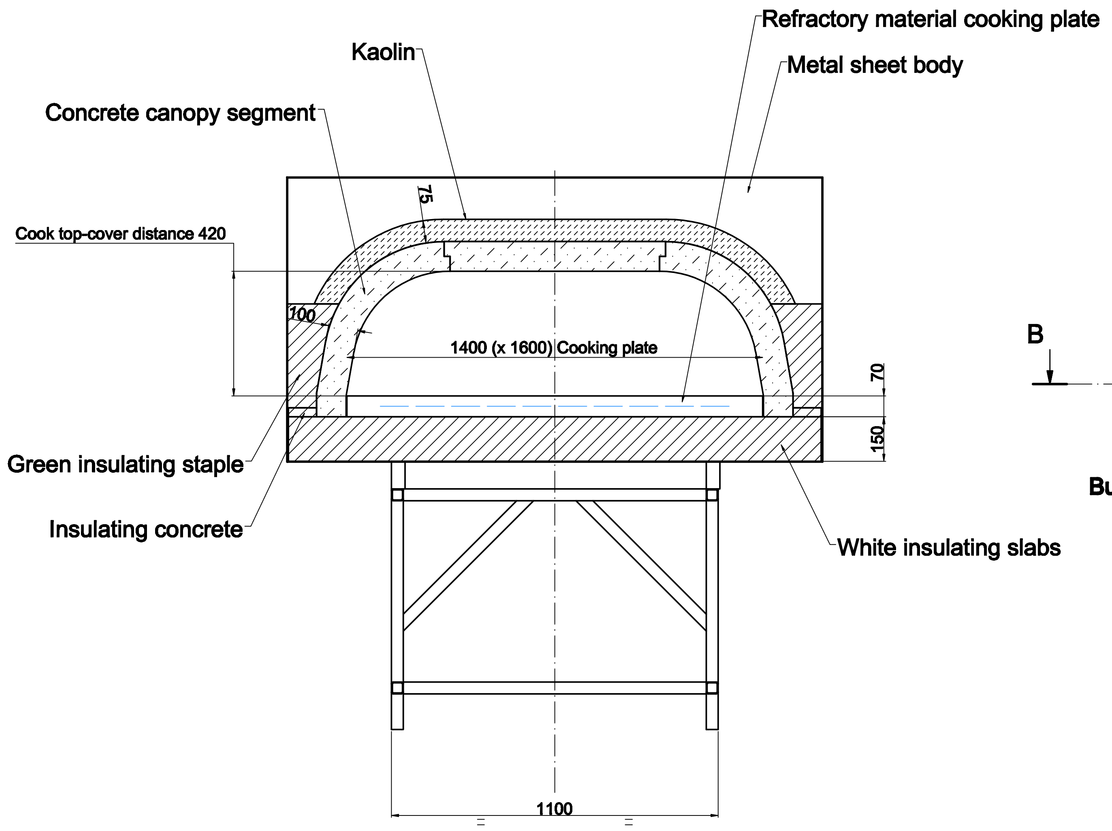
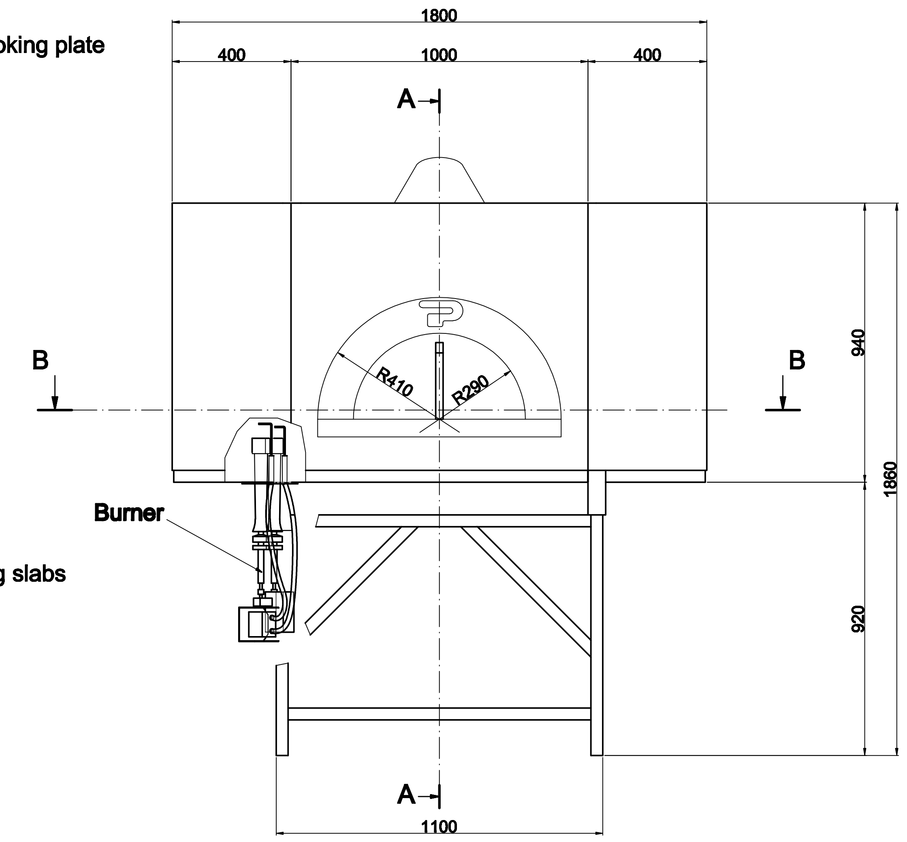
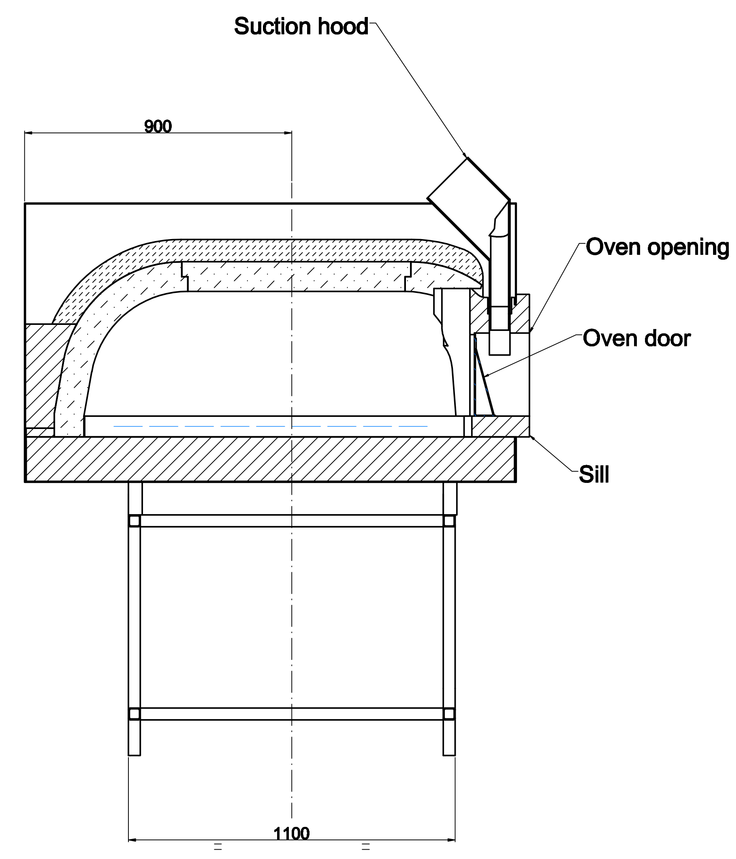


SECTION C-C

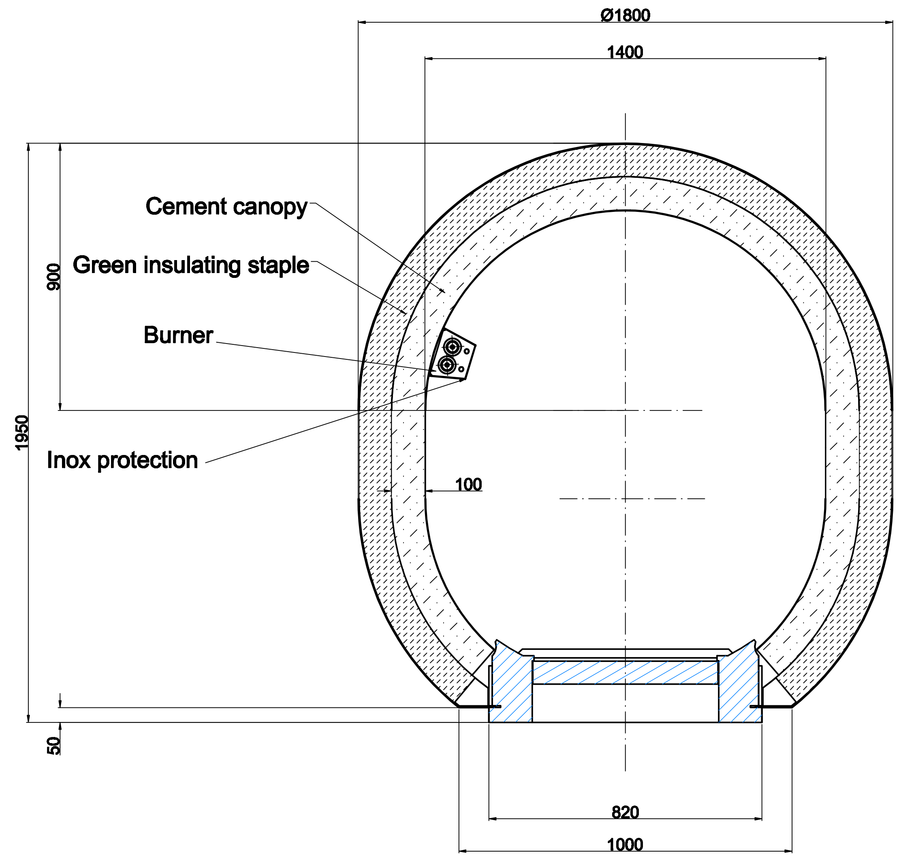




SECTION A-A



SECTION B-B



MATERIALE: -		T.T. -	SCALA DISEGNO: 1:10	Pagina/sheet: -	Pagine/sheets: -
RPM Pavesi S.r.l. Via Padre in Piano N.1/B/C 61042 CERLO di FORMIGINE (MO) e-mail:info@rpmpavesi.it	OGGETTO: FORNO RPM 140 x 160		DIS. S.L.	DATA: 09-2012	VISTO:	DATA: -
			N° DISEGNO: RPM 140 x 160			

P.I.C. : K:\DISTRIBUIRE\...\DWG\RPM140x160...